Půdorys spodní desky, oba povrchy

1:50

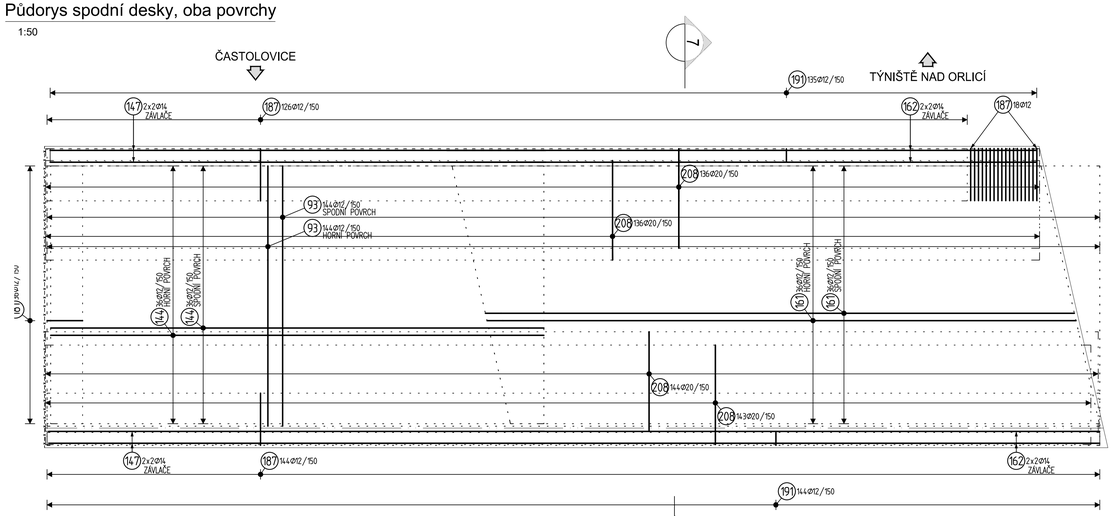

W05.2, oba povrchy

1:50

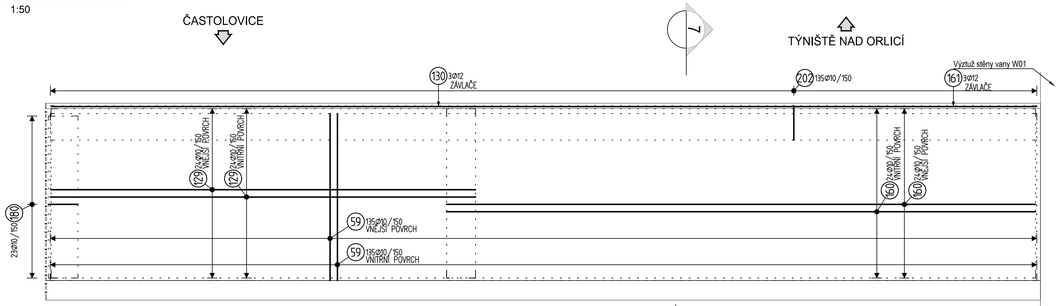

W06.2, oba povrchy

1:50

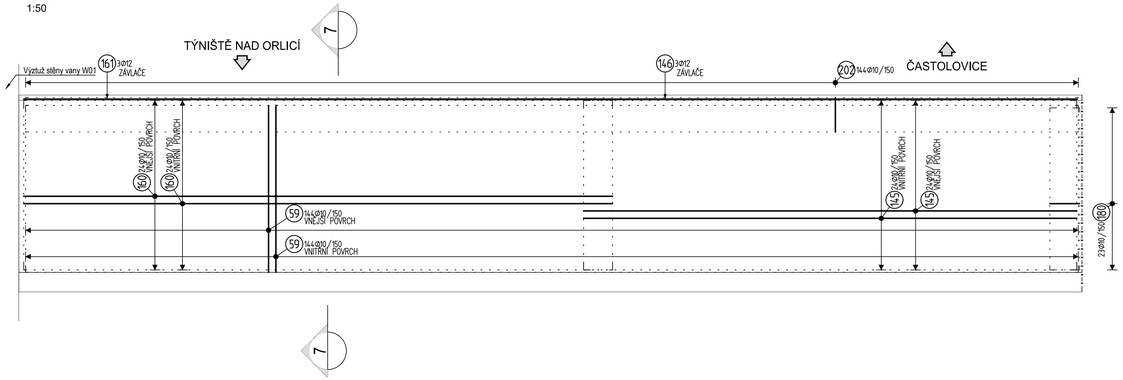

Řez 7

1:50

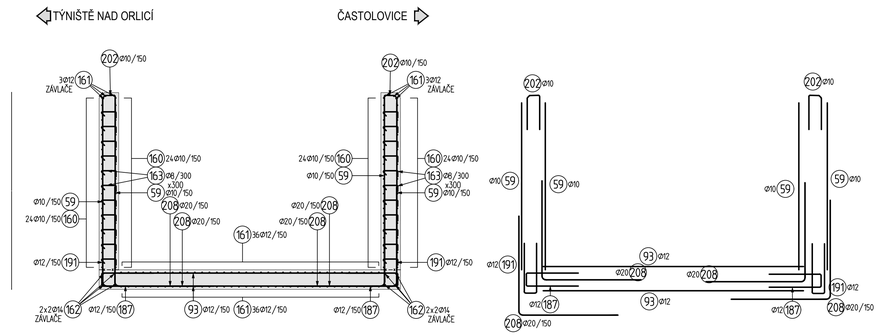

Tabulka betonů (podle TKP18, ČSN EN 206 a ČSN EN 1992-1-1)

ČÁST KONSTRUKCE	TŘÍDA	SVP
DESKA	C30/37	XA1,XF1
STĚNY	C30/37	XA1,XF1

Výztuž

BETONÁŘSKÁ VÝZTUŽ	B500 B	Dle ČSN 10 080 A ČSN 42 0139

ZPŮSOB OHÝBÁNÍ A KÓTOVÁNÍ PRUTŮ

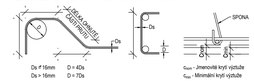

KRYTÍ DESKA cnom = 50 mm
cmin = 40 mm

KRYTÍ STĚNY cnom = 50 mm
cmin = 40 mm

- ZPŮSOB KÓTOVÁNÍ VÝZTUŽE DLE ČSN EN ISO 3766
- PŘI ZAKŘIVENÍ JE KÓTOVÁN VNĚJŠÍ ROZMĚR
- PRŮMĚRY A POLOMĚRY SE UVÁDEJÍ VNITŘNÍCH OBRYSŮ ZAKŘIVENÍ
- POKUD NENÍ UVEDEN POLOMĚR ZAKŘIVENÍ JE POUŽIT NEJMENŠÍ MOŽNÝ
- VYKÁZANÁ DÉLKA POLOŽEK JE OSOVÁ DÉLKA PRUTŮ
- KOTEVNÍ DÉLKY VIZ ČSN EN
- HODNOTY KRYTÍ PLATÍ PRO VEŠKEROU VÝZTUŽ VČETNĚ TŘMÍNKŮ

Poznámky:

1. VŠECHNY KÓTY JSOU UVEDENY V MM, NENÍ-LI UVEDENO JINAK. VŠECHNY VÝŠKY JSOU UVEDENY V M N. M. BPV, NENÍ-LI UVEDENO JINAK.
2. JE MOŽNÉ POUŽÍT MONTÁŽNÍ SPOJENÍ VÝZTUŽNÝCH PRVKŮ SVAŘOVÁNÍM. SVAR A TECHNOLOGIE SVAŘOVÁNÍ NESMÍ ZMĚNIT MECHANICKÉ VLASTNOSTI SVAŘOVANÉ OCELI A NESMÍ BÝT OSLABEN PRŮŘEZ SVAŘOVANÉHO PRVKU. SVAR JE MONTÁŽNÍ BEZ POŽADAVKU NA STATICKOU ÚNOSNOSTI.
3. DISTANČNÍ PROFILY PRO VYMEZENÍ KRYTÍ VÝZTUŽE BUDOU BETONOVÉ
4. VÝKRES SLOUŽÍ JAKO PODKLAD PRO VTD VÝZTUŽE

Výkaz materiálu pro desky, W05.2, W06.2

Pol	Profil	Delka [mm]	ks	50				
				8	10	12	14	20
*59	50 10	3400	558		1897.2			
*93	50 12	5300	288			1526.4		
*129	50 10	8650	48		415.2			
*130	50 12	8700	3			26.1		
*144	50 12	10050	72			723.6		
*145	50 10	10050	48		482.4			
*146	50 12	10100	3			30.3		
*147	50 14	10100	8				80.8	
*160	50 10	12000	96		1152.0			
*161	50 12	12000	78			936.0		
*162	50 14	12000	8				96.0	
163	50 8	500	1521	760.5				
180	50 10	1450	46		66.7			
181	50 12	1700	36			61.2		
187	50 12	2350	288			676.8		
191	50 12	2250	279			627.8		
202	50 10	1600	279		446.4			
207	50 10	BM	-		670.0			
208	50 20	4000	559					2236.0
210	50 12	BM	-			260.0		
CELKOVA DELKA [m]				760.5	5129.9	4868.1	176.8	2236.0
HMOTNOST [kg]				300.1	3162.8	4322.0	213.6	5514.3
CELKOVA HMOTNOST [kg]								13512.8

Schéma rozmístění stěn

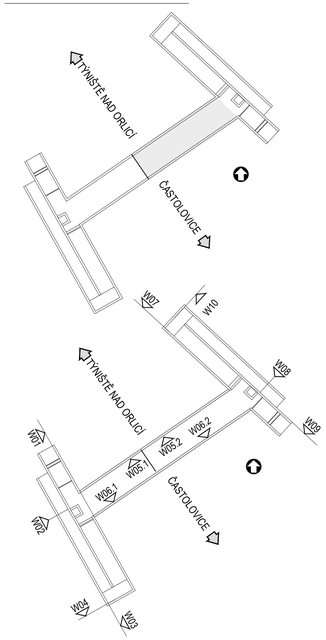

VÝŠKOVÝ SYSTÉM Bpv SOUŘADNICOVÝ SYSTÉM S-JTSK

Číslo změny:	Obsah změny:	Datum změny:
01	Po zapracování připomínek Správy železnic k DSP	05/2024
02	-	-
03	-	-

Objednatel:
SPRÁVA ŽELEZNIC
Správa železnic, státní organizace
Stavební správa východ
Nerudova 1, 779 00 Olomouc

Generální projektant:
SUDOP PRAHA
SUDOP PRAHA a.s.
Olšanská 1a, 130 80 Praha 3
tel.: +420 605 229 020
e-mail: praha@sudop.cz

Hlavní inženýr projektu: ING. KAREL KOŠAŘ
Garant profese: -

Zpracovatel části:
4roads
4roads s.r.o.
Slunná 541/27, 162 00 Praha 6
T: +420 778 486 930
E: 4roads@4roads.cz

Vedoucí střediska:	Odpovědný projektant SO, IO, PS:	Vypracoval:	Kontroloval:
ING. PETR TOMÁŠ	ING. ALEŠ MENŠÍK	ING. PETR TOMÁŠ	ING. ALEŠ MENŠÍK

Název akce:
Zvýšení kapacity trati Týniště n.O. - Častolovice - Solnice, 3. část - II. etapa

Číslo smlouvy: 19 149 208
Projektový stupeň: DSP+PDPS

Část:
INŽENÝRSKÉ OBJEKTY
MOSTY, PROPUSTKY, ZDI
SO 03-13-20-49 ŽST TÝNIŠTĚ N. O., PODCHOD PRO PĚŠÍ V KM 50,315

Datum: 08/2023
Číslo části: D.2.1.4.12

Název přílohy:
VÝKRES VÝZTUŽE VANY
- 4.ČÁST - VÝZTUŽ DESKY A STĚN, ŘEZ 7 - SCHÉMA

Měřítko: 1:50
Počet formátů: 10 xA4
Číslo přílohy: 2.223

DOKUMENT LZE UŽÍVAT POUZE VE SMYSLU PŘÍSLUŠNÉ SMLOUVY O DÍLO. ŽÁDNÁ JEHO ČÁST NEMŮŽE BÝT DLE ZÁKONA č.121/2000 Sb. KOPÍROVÁNA NEBO JINÝM ZPŮSOBEM ROZŠIŘOVÁNA, BEZ SOUHLASU SUDOP PRAHA a.s.